BIRD-OUT®
INSTALLATION

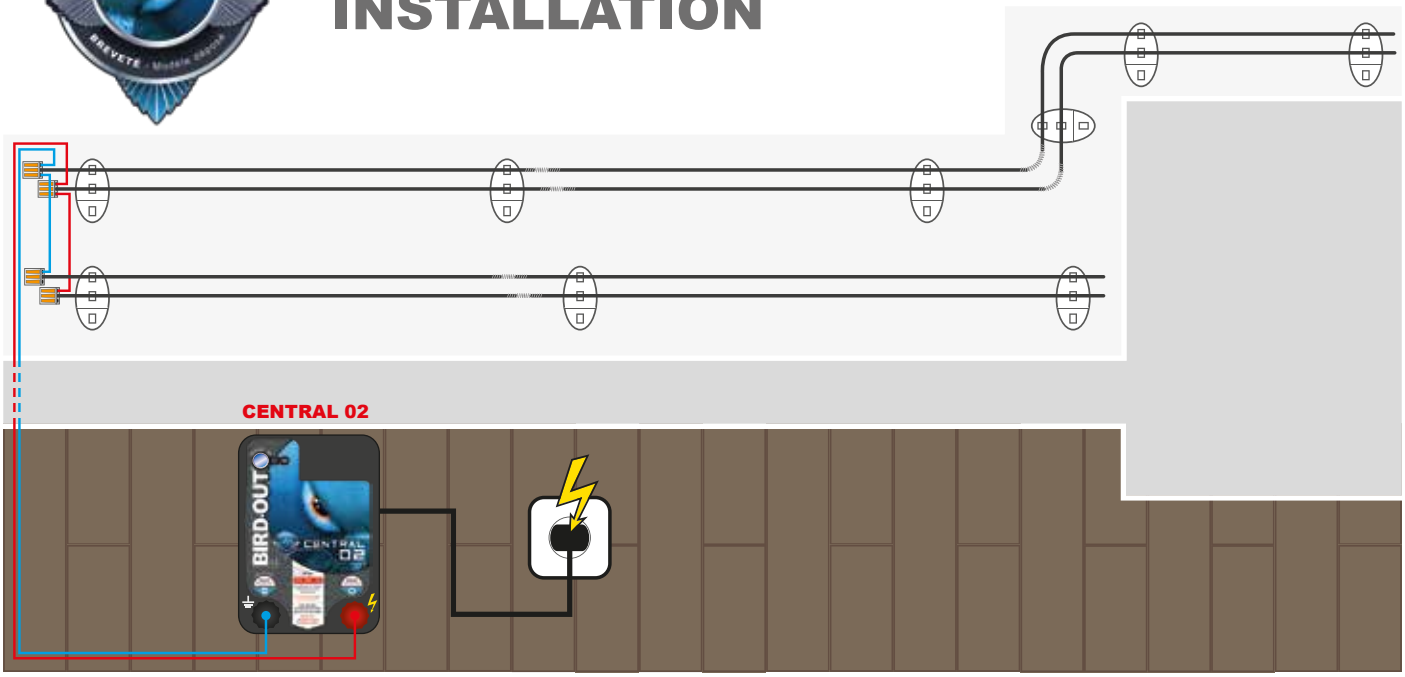

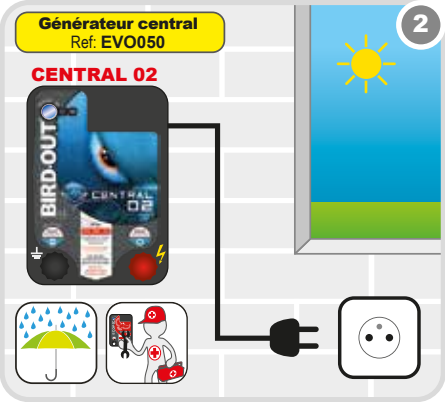

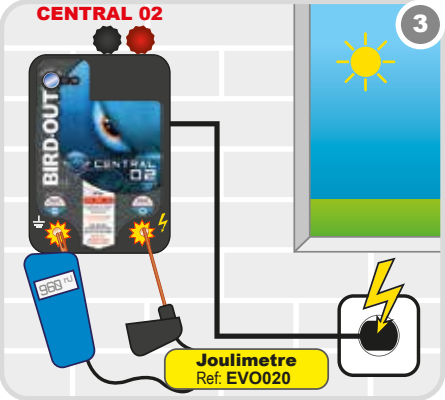

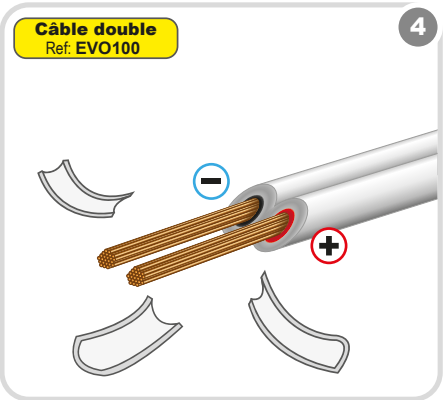

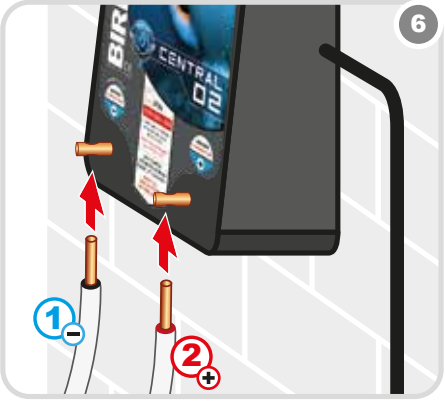

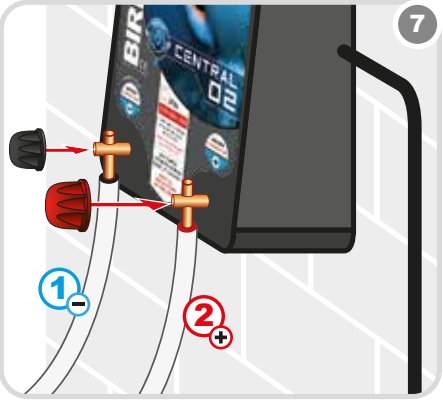

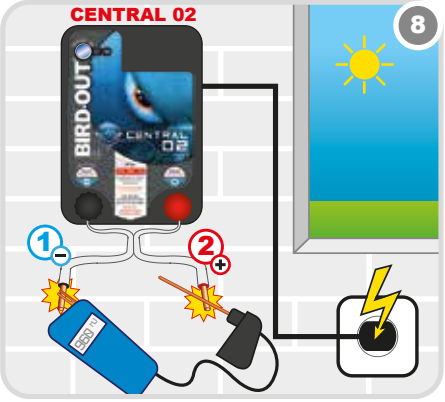

Toute reproduction interdite © 2020 copyright all rights reserved

9
CENTRAL 02
BIRD-OUT
CENTRAL 02
1
2

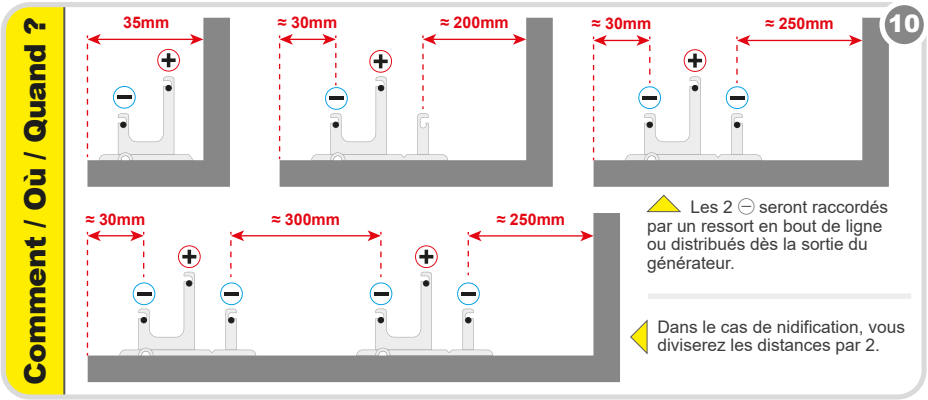
10
Comment / Où / Quand ?
35mm
≈ 30mm
≈ 200mm
≈ 30mm
≈ 250mm
≈ 30mm
≈ 300mm
≈ 250mm
Les 2 ⊖ seront raccordés par un ressort en bout de ligne ou distribués dès la sortie du générateur.
Dans le cas de nidification, vous diviserez les distances par 2.

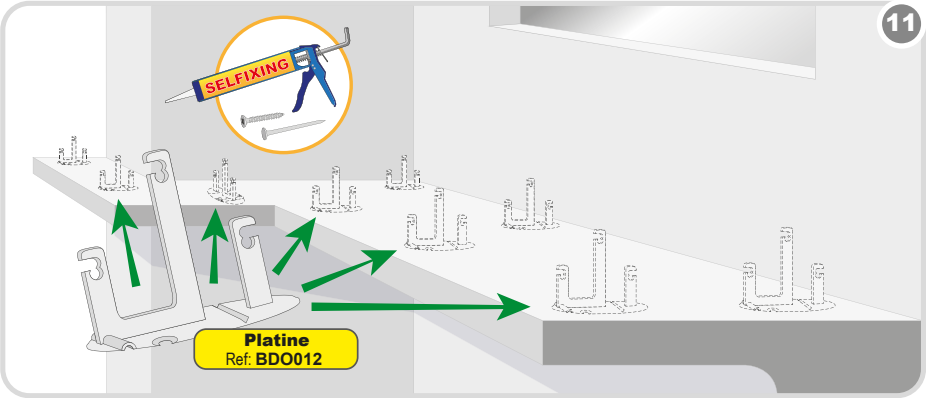
11
SELFIXING
Platine
Ref: BDO012

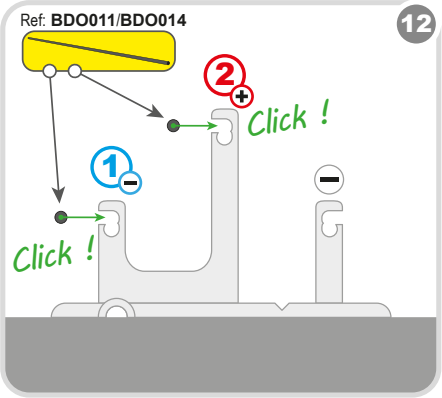
Ref: BDO011/BDO014
12
2
Click !
1
Click !

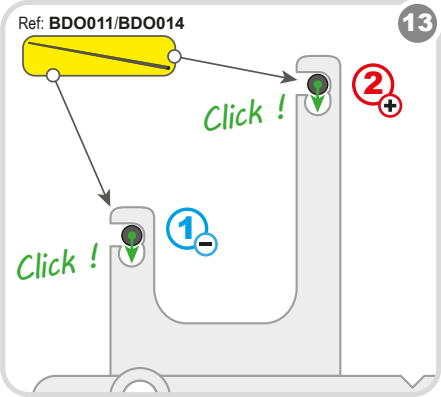
Ref: BDO011/BDO014
13
Click !
2
1
Click !

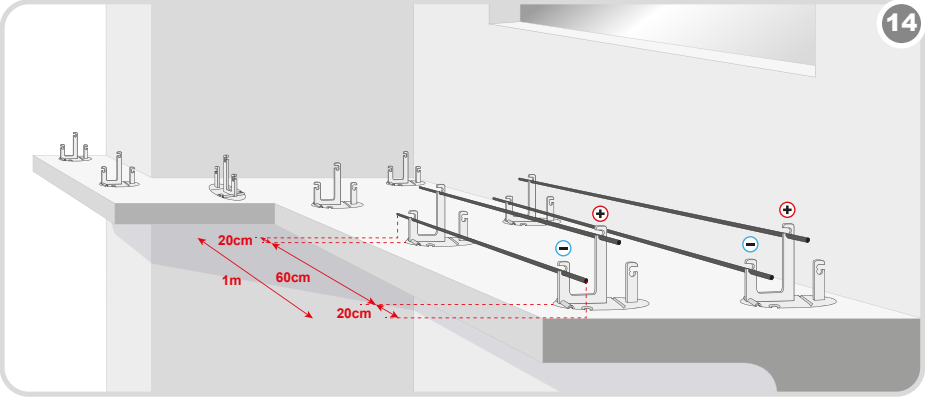
14
20cm
1m
60cm
20cm

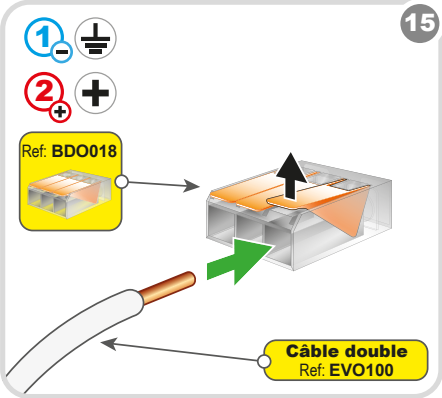
15
1
2
Ref: BDO018
Câble double
Ref: EVO100

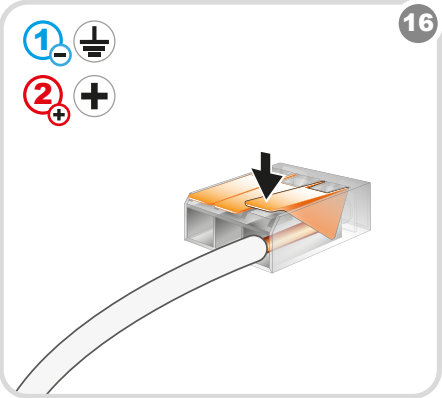
16
1
2

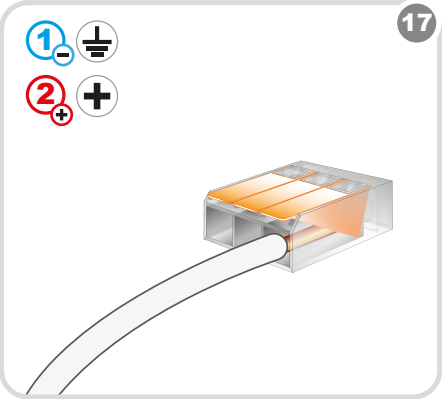
17
1
2

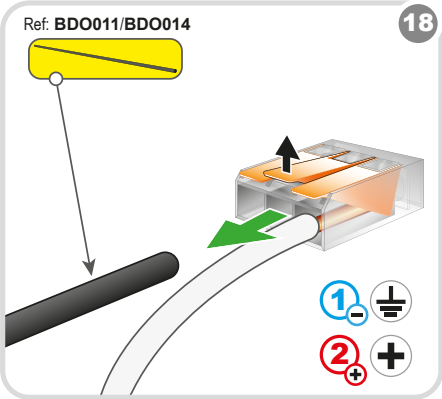
Ref: BDO011/BDO014
18
1
2

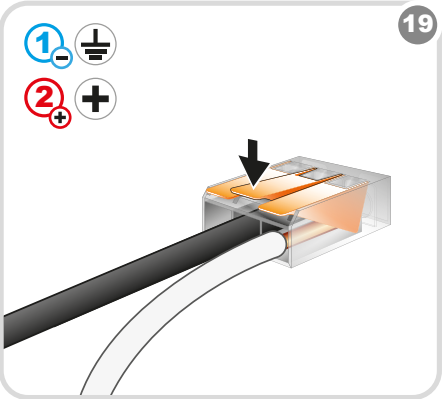
19
1
2

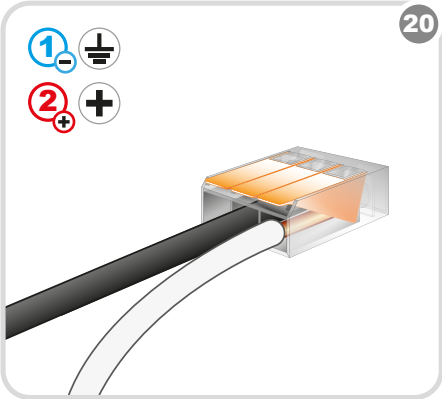
20
1
2

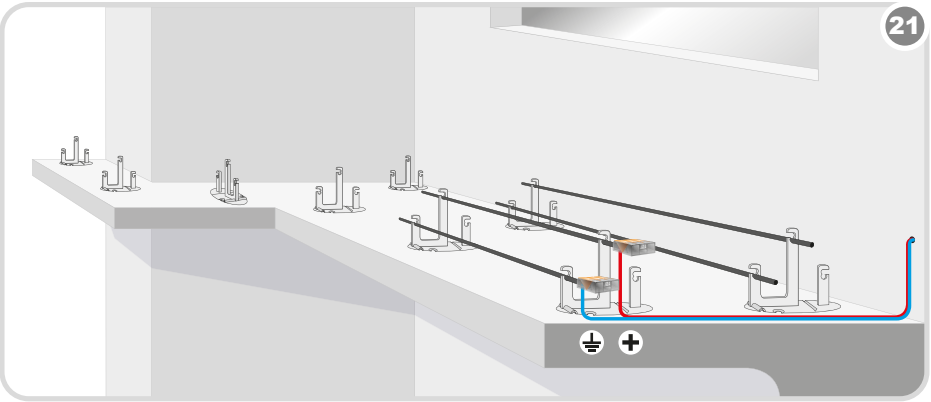
21

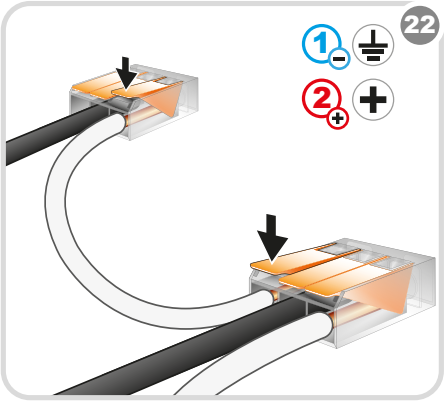
22

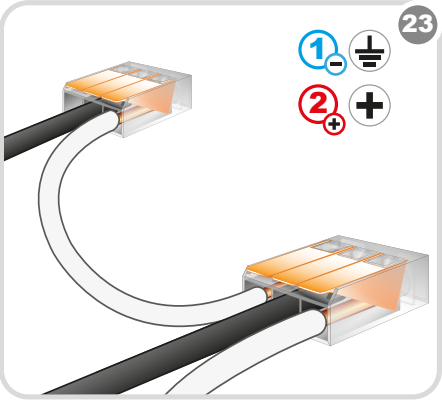
23

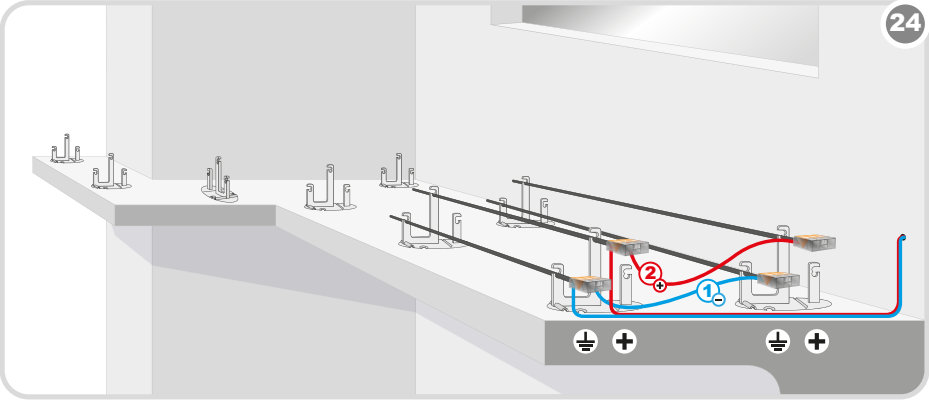
24

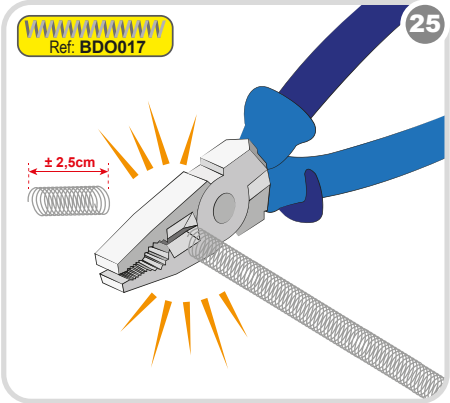
Ref: BDO017
25
± 2,5cm

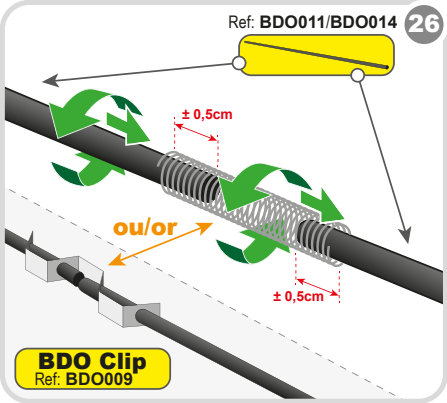
Ref: BDO011/BDO014
26
± 0,5cm
ou/or
± 0,5cm
BDO Clip
Ref: BDO009

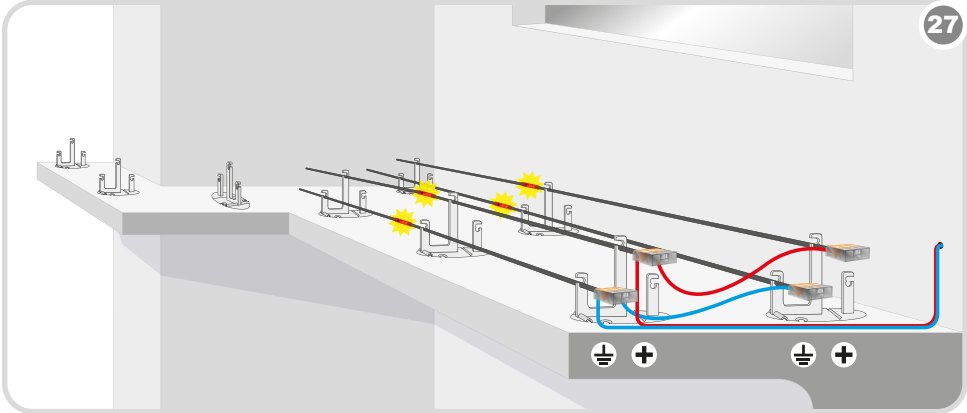
27

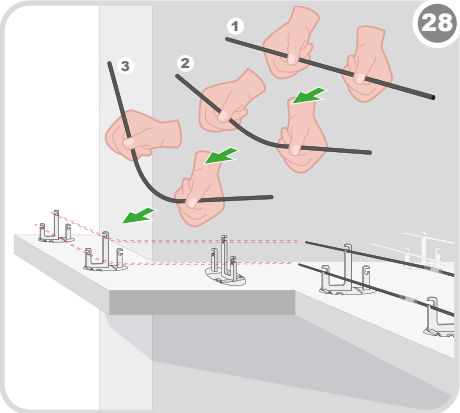
28
1
2
3

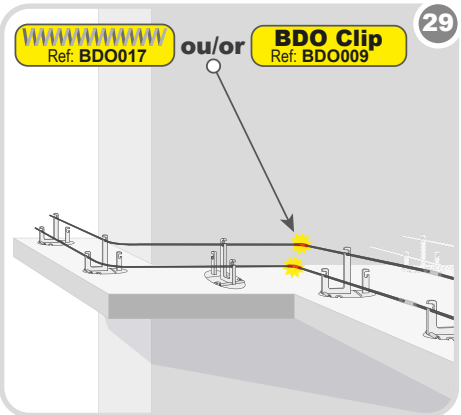
Ref: BDO017
ou/or
BDO Clip
Ref: BDO009
29

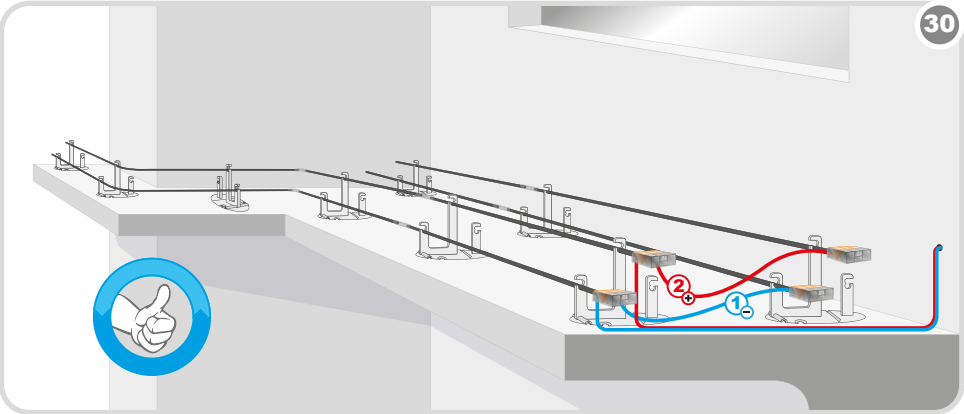
30

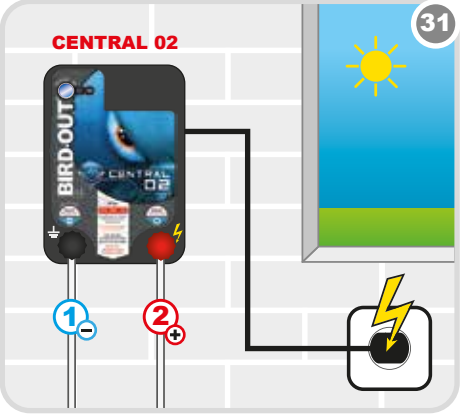

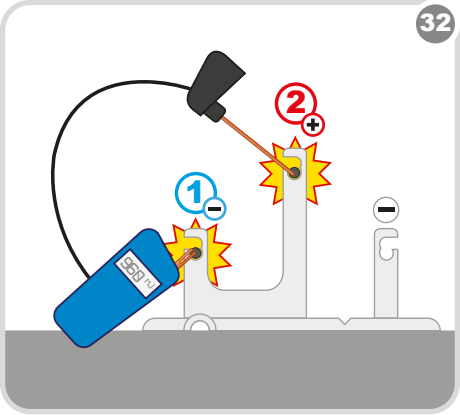

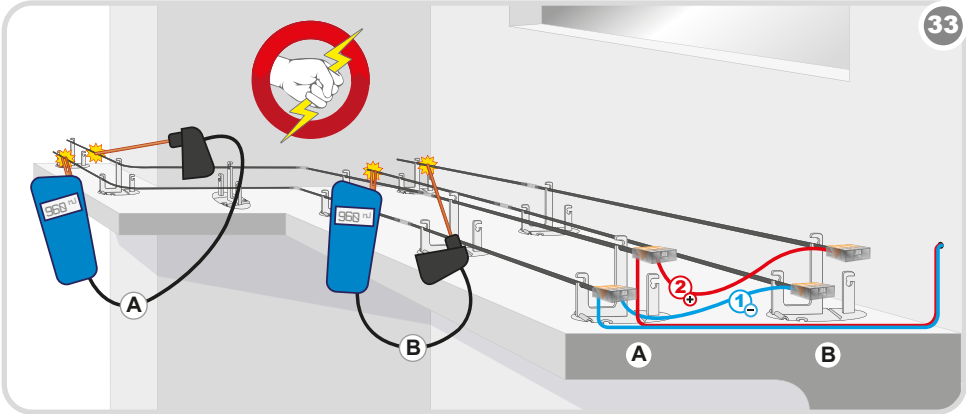

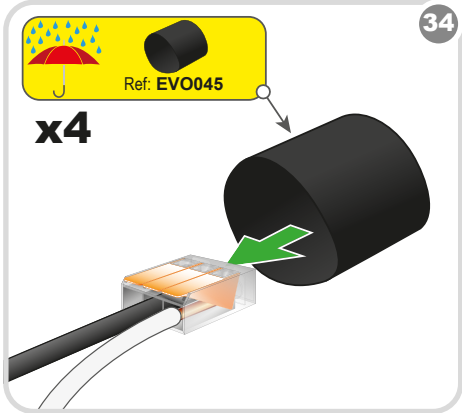

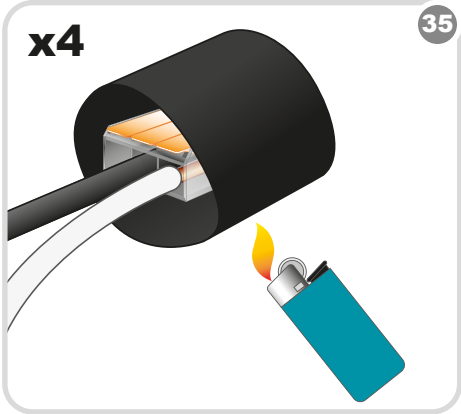

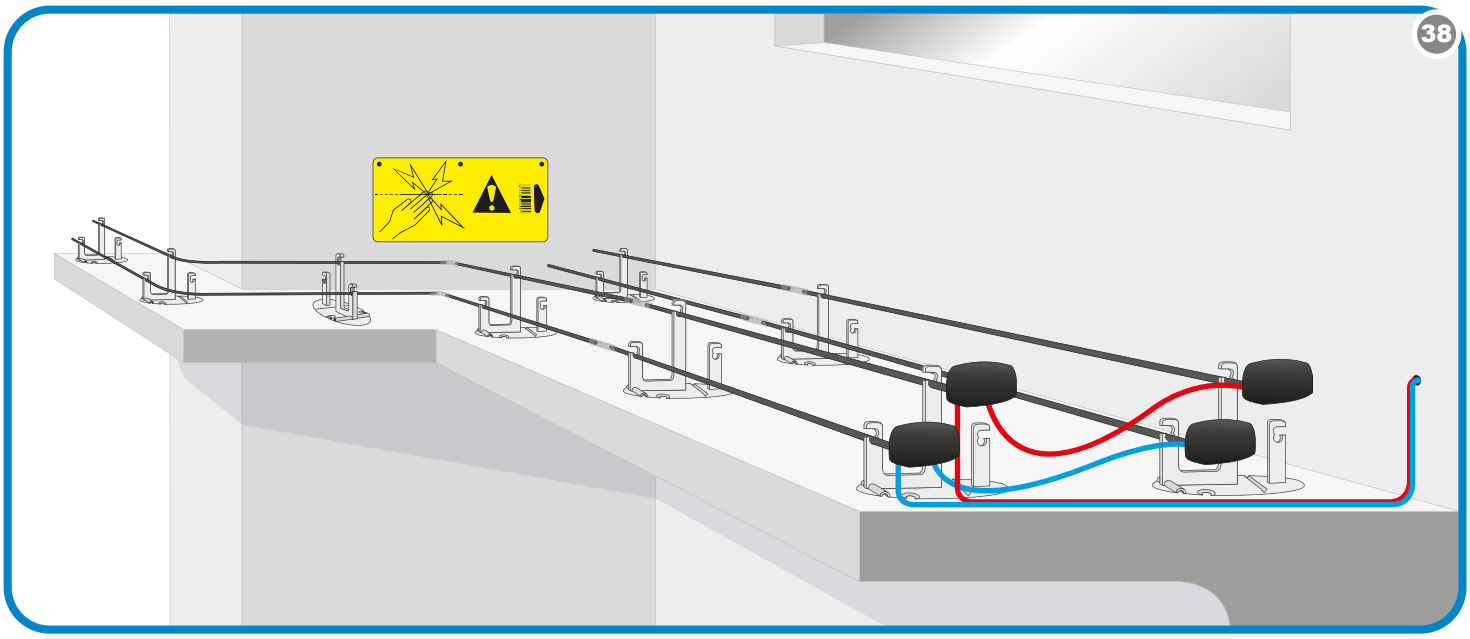

ZAC DU MOULIN – 12 RUE DU MEUNIER
95700 ROISSY EN FRANCE
WWW.ECOPIC.COM
TEL : + 33 1 73 27 20 40 – FAX : + 33 1 30 11 24 55
EMAIL : ECOPIC@ECOPIC.COM